Instructions de montage pour DMZ329 et 330

Ancrage vissé au sol pour type MEZZO, DACAPO et FILIUS

Les instructions suivantes contiennent toutes les informations nécessaires à l'installation et l'utilisation de cet ancrage vissé au sol. Pour éviter toute erreur, nous vous conseillons de lire attentivement ces instructions et de les conserver pour une utilisation ultérieure.

Attention

Le non-respect de ces instructions de montage peut provoquer des blessures corporelles et endommager le matériel.

Le fabricant décline toute responsabilité et n'assume aucune garantie si les présentes instructions de montage ne sont pas respectées.

- Observez toutes les consignes de sécurité.
- Si vous ne comprenez pas une partie quelconque de ces instructions de montage, veuillez prendre contact avec votre revendeur MAY.

Schéma de montage

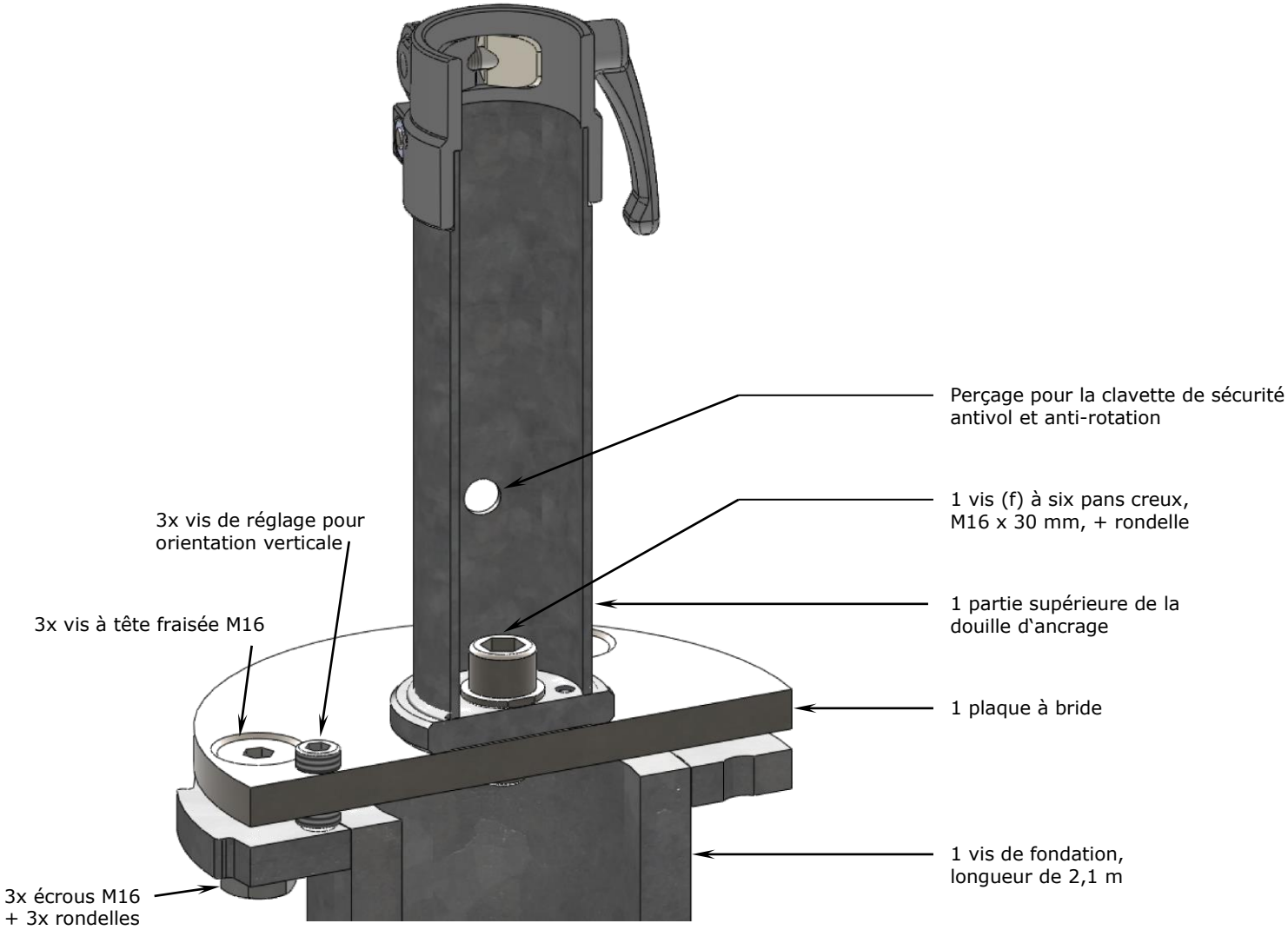

Service « Implanter l'ancrage vissé au sol »

Conditions cadres :

- Il faut acheter le DMZ329 / DMZ330 chez MAY (partie supérieure de la douille et ancrage vissé au sol respectivement vis de fondation).
- Vérifiez qu'aucune conduite souterraine (gaz, eau, électricité, etc.) n'est installée dans la zone de montage de l'ancrage vissé au sol. Le propriétaire foncier / client doit signer les conditions d'implantation de vis de fondation (vous trouverez une proposition écrite à la fin de ces instructions de montage). Le client assume son devoir de diligence et sa responsabilité par la confirmation écrite.
- La zone de montage doit être accessible sans restriction pour le fournisseur de service.

1. Cherchez sur Internet où se trouve le partenaire Krinner le plus proche. Accédez à la page suivante http://www.schraubfundamente.de/kontakt/regionen et saisissez votre code postal.

2. Contactez le partenaire Krinner et clarifiez ses tâches de travail. Le mieux, c'est de transmettre ces instructions (qui peuvent être demandées sous forme numérique). Demandez éventuellement un devis avec le taux horaire ainsi qui les frais de déplacement.

3. Le partenaire Krinner doit venir sur place pour voir la terrasse et faire un avant-trou pour définir la classe de sol. Cette dernière ne doit pas dépasser la classe de sol 4 jusqu'à une profondeur de 2m (longueur de l'ancrage vissé au sol). Cela explique si un dispositif de forage KR20 suffit ou s'il faut une machine plus puissante. Cette prévision est seulement obligatoire si la structure est homogène.

4. Vous trouverez une explication des « 5 étapes pour la fixation de l'ancrage vissé au sol » avec des images dans le catalogue. Dès que le DMZ329 / DMZ330, l'ancrage vissé au sol et le parasol de la société MAY ont été livrés, le fournisseur de service peut procéder aux étapes 1,2 et 3. Dans un premier temps, il lui faut un dispositif de forage KR20, une perceuse à percussion et un foret à pierre de 40x800mm de diamètre, une mèche de forage Krinner-F1234567, une vis d'ancrage avec une longueur de 1,2m et un niveau à lunette en cas de plusieurs parasols. Il est conseillé d'impliquer le revendeur MAY pour coordonner le projet.

Lieu de montage de l'ancrage vissé au sol

1. Maintenez une distance de sécurité entre les parasols et le mur de la maison.

Attention

Les parasols placés trop près l'un de l'autre peuvent provoquer une usure prématurée !

Les parasols peuvent bouger et s'incliner légèrement. S'il n'y a pas assez d'espace entre eux, ils peuvent se toucher et causer des traces de frottement et d'abrasion sur la toile à l'extrémité des baleines.

- Placez vos parasols de manière à ce qu'il y ait une distance de sécurité d'environ 15 à 20 cm entre les parasols (ou entre parasol et mur de la maison).

2. N'oubliez pas que la différence de niveau entre certains parasols peut être compensée sur un terrain inégal. Les parties supérieures des douilles d'ancrage avec surlongueur sont disponibles de 10 en 10 cm et peuvent être ajustées sur place.

5 étapes pour fixer l'ancrage vissé au sol

Au préalable, laissez confirmer par écrit les conditions d'implantation de vis de fondation par le client et archivez-les en respectant les contraintes juridiques.
Proposition écrite, voir page 9.

1. Etape 1 : Déblayer le terrain et préforer
   Enlever pavés et graviers sur environ 15cm de profondeur. Préforer verticalement avec un foret de 40mm de diamètre au point de centrage. Veuillez noter le chapitre « Lieu de montage de l'ancrage vissé au sol ».

2. Etape 2 : Préparer
   Pour un ancrage de 2,1 m, un préperçage d'environ 1,2 m avec une vis d'ancrage plus petite sera nécessaire. Ensuite il faut enlever cette dernière.

3. Etape 3 : Visser l'ancrage vissé au sol
   Visser l'ancrage avec une longueur de 2,1 m assez profondément dans le sol à ce qu'il ait un espace de 19cm entre le bord supérieur de la terrasse et le bord supérieur de l'ancrage. Cela garantira un positionnement de plain-pied du couvercle de fermeture pour l'hiver. Si vous implantez plusieurs parasols, utiliser un niveau à lunette pour aligner le niveau de la vis.

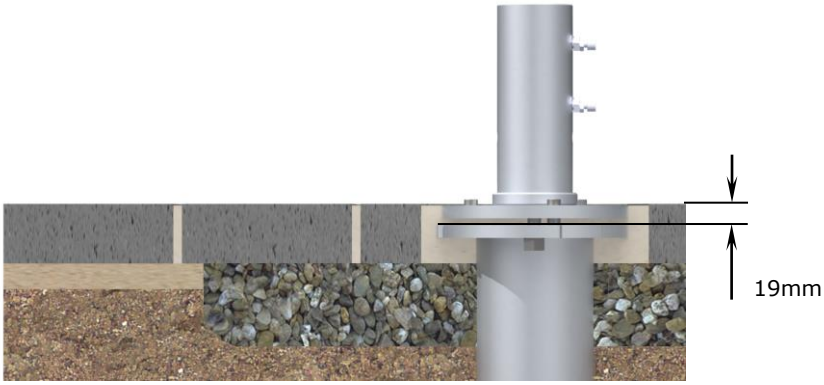

Les étapes 4 et 5 ainsi que la mise en place du parasol doit être effectuée par le revendeur MAY.

4. Etape 4 : Ajuster
   Ceci est précisé dans le chapitre « Aligner et visser la partie supérieure de la douille d'ancrage ».

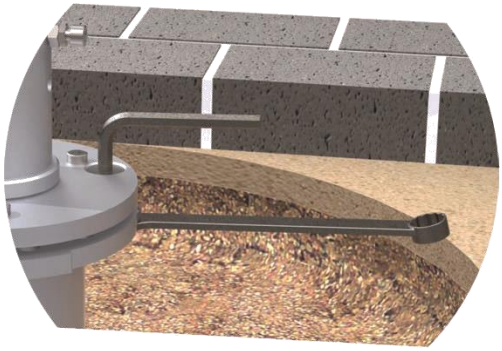

5. Etape 5 : Terminer
   Remplir avec du gravier et replacer les pavés le plus près possible de la bride. L'ancrage vissé au sol disparaît ainsi complètement sous le pavement.

Aligner et visser la partie supérieure de la douille d'ancrage

1. Vissez la partie supérieure de la douille d'ancrage sur la plaque à bride, les trois trous doivent être orientés vers le haut (cf. illustration). Glissez la rondelle 16 sur la vis à tête cylindrique à six pans creux M16 x 35 mm et serrez-la. Utilisez la clé à six pans creux de 14 et la rallonge fournies.

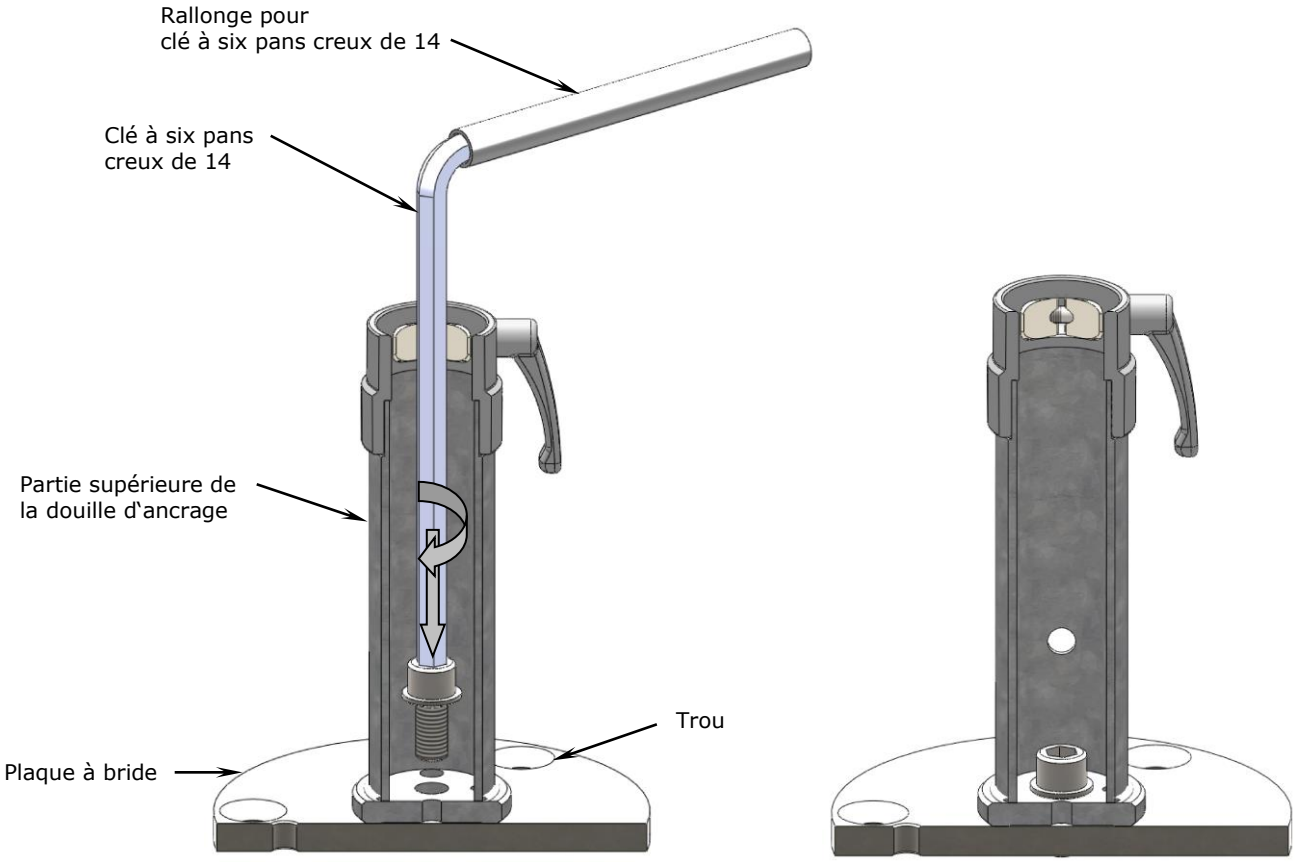

Attention

Les vis qui ne sont pas serrées correctement prendront du jeu.

Une vis qui n'est pas serrée assez fermement ne peut pas produire de force de précontrainte pour faire agir la rondelle autobloquante. Si la vis est trop serrée ou faussée, le pas de vis peut être détruit et perdre son effet.

- Serrez la vis M16 manuellement en utilisant la clé à six pans creux et la rallonge fournies. Serrez avec autant de force que possible. Avec les outils fournis, il n'y a quasiment aucun risque d'exercer un serrage excessif.
- La valeur du couple correcte avec une clé dynamométrique est de 210 Nm.

2. Fixez la partie supérieure sur l'ancrage vissé au sol (cf. illustration). Mettez les vis à tête fraisée M16 dans le trou prévu. Tournez les écrous M16 par le dessous. Ne serrez pas encore trop les vis.

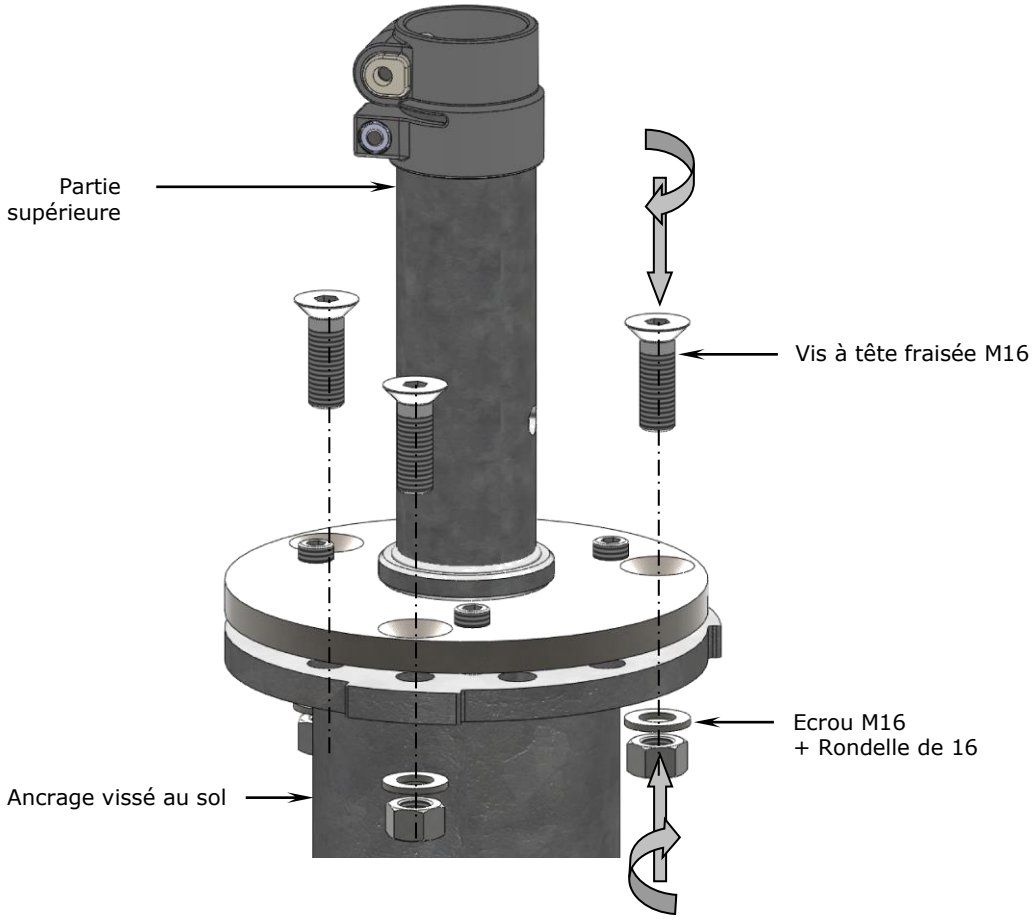

3. Normalement l'ancrage vissé au sol est vissé légèrement obliquement dans le sol, alors il faut aligner la partie supérieure au moyen d'un niveau à bulle (cf. illustration). Vous pouvez mettre la partie supérieure en position verticale à l'aide du niveau à bulle et en serrant la vis de réglage et la vis à tête fraisée en alternance. Ensuite serrez l'assemblage vissé à un couple de 210 Nm.

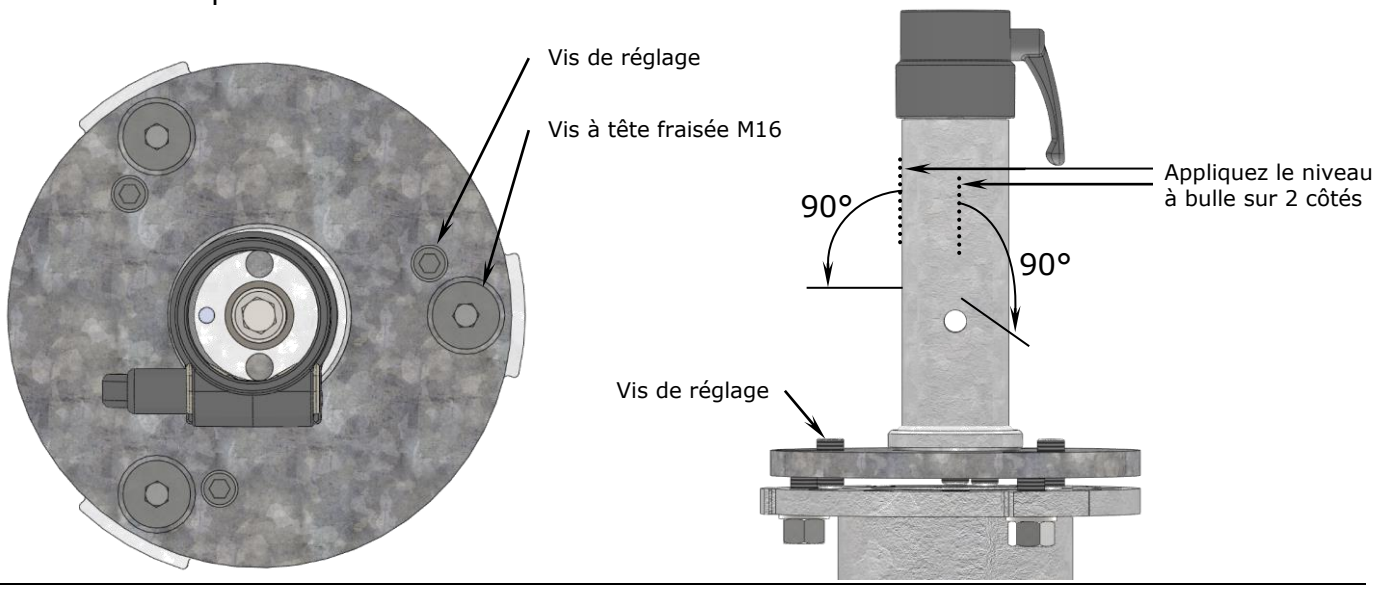

Stockage / Démontage

1. Soulevez le parasol de la douille.

2. Dévissez la partie supérieure de la douille complètement.

3. Enfoncez les vis sans tête fournies dans les trous percés afin d'obtenir une surface plane (cf. illustration).

Attention

Le filetage peut être endommagé.

Les eaux sales font ruisseler du sable dans les flancs de filets quand il n'y a pas de couvercle de fermeture. Le sable est plus dur que l'acier, ainsi le filetage est endommagé en serrant la vis.

- Enfoncez les vis sans tête afin d'obtenir une surface plane.

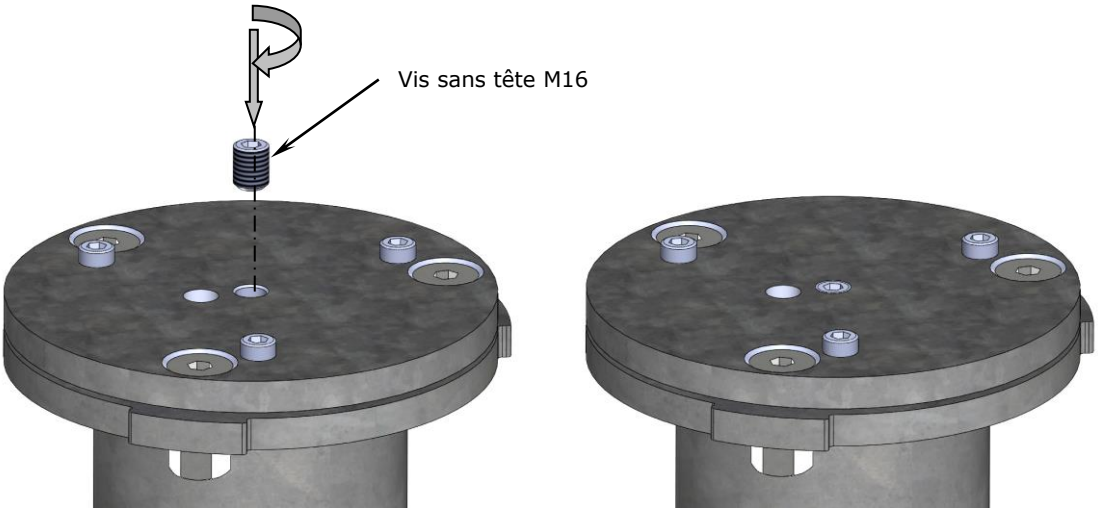

4. En cas de deux ou plusieurs parasols, il est vivement recommandé de les répertorier ainsi que tous leurs accessoires (avec des chiffres poinçonnés ou un marqueur indélébile) dès qu'ils sont démontés (par exemple pour le stockage hivernal.

Conseil

Le repérage des parasols et accessoires permet un gain de temps au remontage et permet de mettre de l'ordre.

Grâce à un repérage exact, les parasols ainsi que leurs accessoires seront facilement réinstallés et de cette façon les parasols seront de nouveau arrangés parallèlement au mur de la maison ou l'un à l'autre.

- Pour une attribution univoque, utilisez le même numéro pour marquer le mât principal, la partie supérieure et inférieure de la douille d'ancrage. Par exemple : pour le parasol n° 1, les trois pièces doivent également porter le n° 1, pour le parasol n° 2, les trois pièces doivent porter le n° 2, etc.

5. Graissez les vis régulièrement pour les protéger de la rouille.

Conditions d'implantation de vis de fondation

Une condition d'implantation de vis de fondation comme la présente est une condition préalable pour l'implantation des vis de fondation. La version présente est une copie de la société Krinner de l'an 2011, le cas échéant utilisez une version plus actuelle. Une copie signée devrait être archivée par le fournisseur de service qui implante la vis.

Projet de chantier :_____

Date : _____ Heure convenue du début du chantier :_____

- Les points d'implantation ont été vérifiés par rapport à des obstacles potentiels comme des câbles et constructions souterrains.
- Les points d'implantation sont marqués et nivelés.
- Des plans de câblage sont disponibles.
- Il est confirmé qu'il n'y a pas de câbles souterrains dans un rayon de 50cm autour du point d'implantation marqué (gaz, eaux, eaux usées, lignes téléphoniques, lignes électriques etc.).
- Les points d'implantation et la zone nécessaire (3m x 3m) doivent être librement accessibles pour les machines d'implantation de vis de fondation et la position doit être marquée.
- Si le début des travaux prévu ne peut pas être respecté, nous vous prions de nous en informer deux jours auparavant.

Surface pavée	☐ oui	☐ non
Surface goudronnée	☐ oui	☐ non
Constructions souterraines/débris	☐ oui	☐ non

Classe de sol _____

Description du terrain _____

_____

_____

Des services supplémentaires sont offerts comme l'implantation des vis de fondation sur sol rocailleux ou dans des rochers, l'enlèvement de pavés et des carottages à travers l'asphalte.

Autres remarques _____

_____

_____

Note : Il est impossible d'implanter les vis de fondation dans des sols marécageux, lors de niveaux élevés des eaux souterraines, dans des sols détrempés suite à de fortes pluies, lors d'inondations ou de gel du sol. Le prix d'offre ne comprend que l'ensemble des services décrit. Tout travail et service supplémentaire doivent être calculés sur la base horaire. S'il s'avère dans le cadre des travaux de montage que l'implantation des vis de fondation ne peut pas être réalisée ou seulement avec un besoin de matériel et des coûts disproportionnés nous ne sommes pas obligés d'effectuer à la prestation des services concernant ces endroits individuels. Les travaux restants restent en vigueur. Le droit des contrats d'entreprise du Code civil, dernière version, est applicable.

Droit de garantie : La garantie est exclue en cas de modifications naturelles du sol comme affaissement de terrain, glissement de terrain, inondation, tremblement.

_____ _____

Date Signature entité contractante, cachet