Instructions d’installation DMZ194

Plaque d'ancrage de conception spéciale pour le chevillage avec socle, bride fixe et libre pour type MEZZO, DACAPO et FILIUS, conforme à la norme DIN 18195. La solution mise en œuvre ici est une structure de toit chauffant, résultant du raccordement de la barrière de vapeur et de l'étanchéité du système avec des sortes de peaux étanches (feuille de bitume/feuille plastique).

Les instructions suivantes contiennent toutes les informations nécessaires à l’installation et l’utilisation de cette douille d’ancrage. Pour éviter toute erreur, nous vous conseillons de lire attentivement ces instructions et de les conserver après installation.

Attention

Le non-respect de ces instructions peut provoquer des blessures corporelles ou endommager le matériel.

Veuillez noter que si ces instructions ne sont pas respectées, le constructeur ne peut assurer ni le bon fonctionnement ni la garantie.

- Observez toujours les règles de sécurité.
- Si vous ne comprenez pas une quelconque partie de ces instructions, veuillez contacter votre revendeur MAY.

Schéma montrant l’installation du matériel et des outils

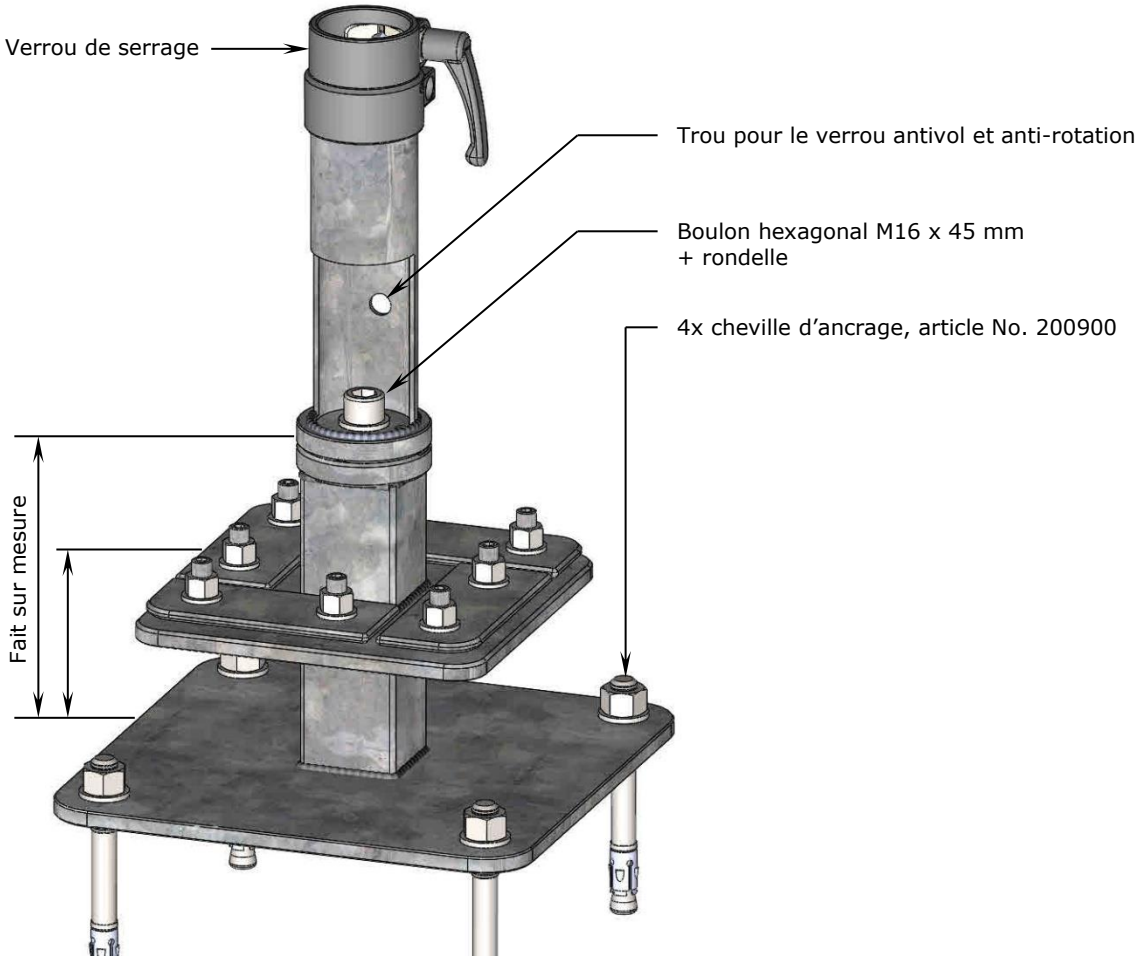

Structure à toit plat : monocouche non ventilé

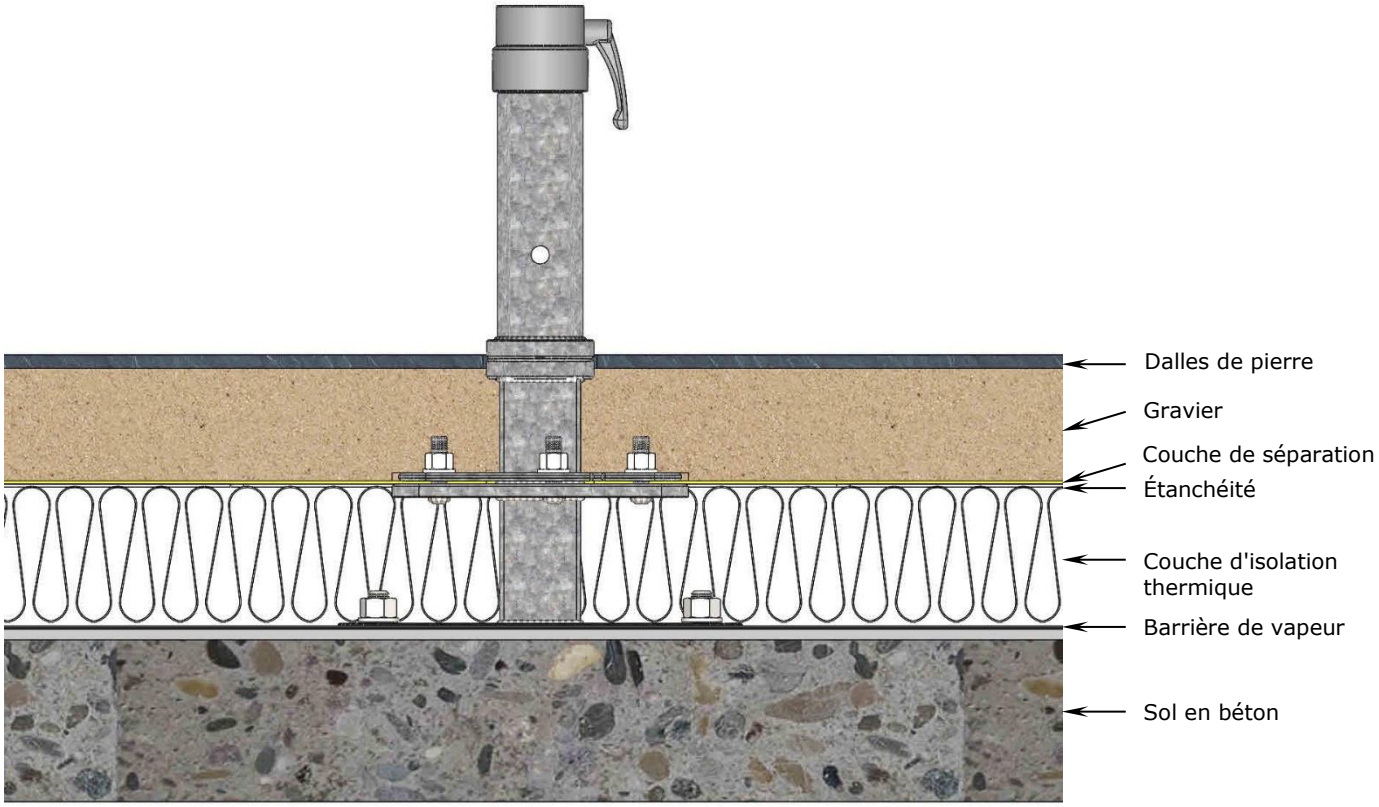

Positionnement de la plaque DMZ194 et préparation de la barrière de vapeur

État actuel de la terrasse sur le toit : le couvreur n'a encore posé aucune feuille de bitume, le plafond en béton armé est donc à l'état brut.

Attention

Cette installation pour toit plat ne doit être réalisée que par un couvreur qualifié. Le non-respect de cette consigne peut entraîner des dommages matériels.

Il convient de respecter les règles applicables aux toitures étanches ainsi que toutes les normes DIN déterminantes pour l'exécution de l'ensemble de l'ouvrage, dans leur dernière version. Afin de permettre une installation techniquement correcte, le fabricant a inclus des instructions individuelles supplémentaires. En général, cependant, MAY décline toute garantie ou responsabilité pour une installation incorrecte.

1. Placez une barrière de vapeur spéciale (1 x 1 m) au milieu, à la position souhaitée de l'axe principal du grand parasol.
   Barrière de vapeur : elle est idéalement constituée de la membrane plastique compatible avec le bitume Wolfin GW SK. Celle-ci est fabriquée sur la base de PVC-P-BV selon les normes DIN 16937 et 16730. Caractéristiques techniques : épaisseur 2,3 mm, renforcement de la maille en fibre de verre sur la face inférieure, revêtement pour l'auto-adhésion à froid.

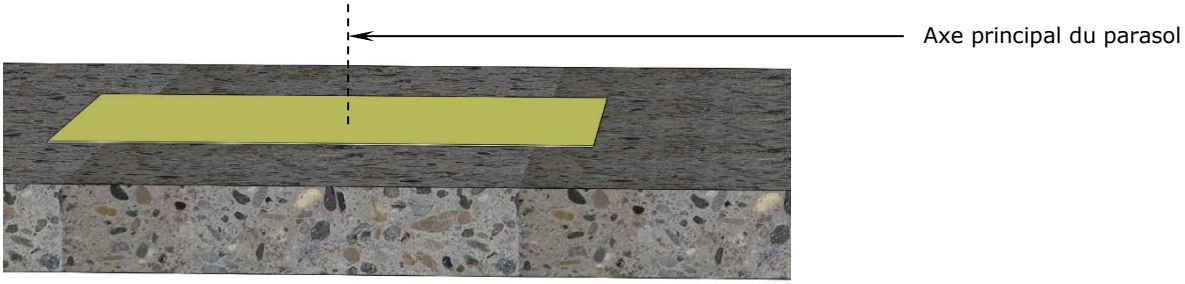

2. Placez la plaque DMZ194 sur la position souhaitée.

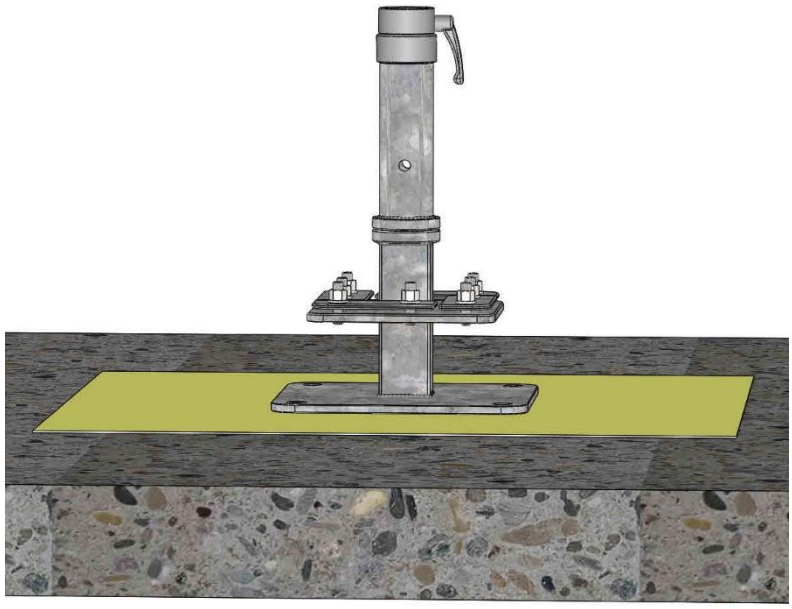

3. Positionnez la plaque DMZ194 en mesurant avec précision l'axe du parasol. Laissez suffisamment d'espace entre les parasols, ou entre le parasol et le mur de la maison.

Attention

Les parasols placés trop près l'un de l'autre s'endommagent rapidement !

Les parasols peuvent s'incliner légèrement. S'il n'y a pas assez d'espace entre eux ils peuvent se toucher et user ou déchirer le tissu de la toile à l'extrémité des baleines.

- Assurez-vous qu'il y a un espace, d'approximativement 15 à 20 cm, entre les parasols (ou entre le parasol et le mur de la maison).

4. Positionnez la plaque de fixation DMZ194 à la verticale.

Attention

La plaque supérieure DMZ194 doit être vissée très fermement afin que le parasol soit dans une position parfaite.

Si la douille supérieure de la plaque DMZ194 n'est pas absolument verticale, le parasol sera de travers. Cela aura un impact négatif sur l'apparence de l'installation, en particulier si la terrasse comprend plusieurs parasols qui se doivent d'être parfaitement alignés.

- Vissez les boulons M16 très fermement.
- Retirez la bague de serrage à bornes.
- Utilisez un niveau à bulle pour aligner la plaque DMZ194. (voir illustration)
- Utilisez des cales aux points d'angle. Les cales doivent être aussi larges que possible afin de créer une charge de surface qui ne détruise pas la barrière de vapeur à des endroits précis.
- Lorsque la partie supérieure est verticale, vissez la bague de serrage à bornes.

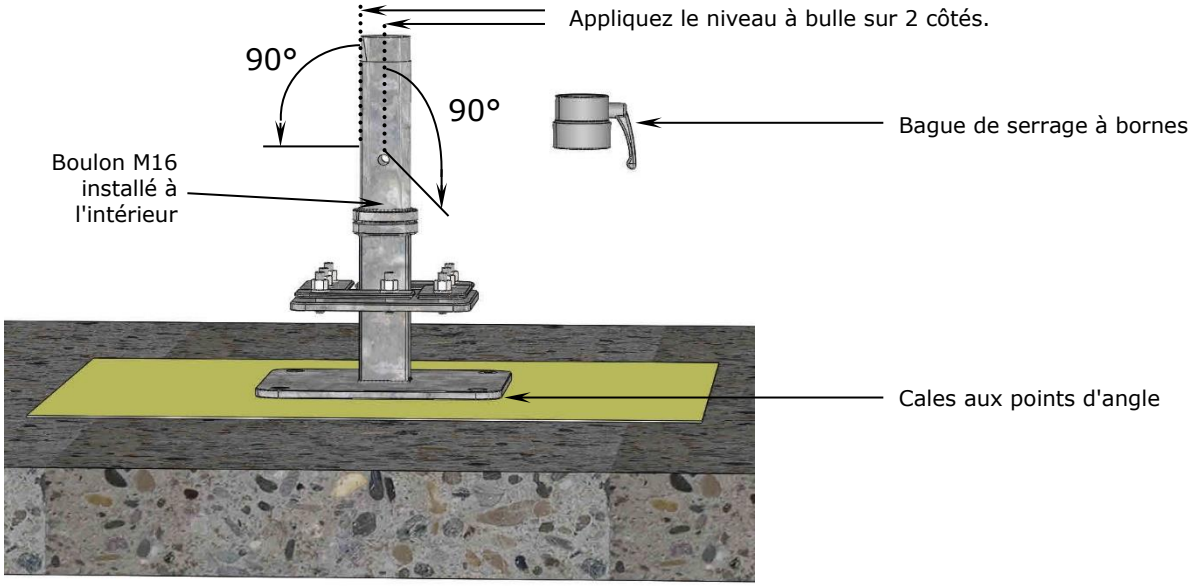

Attention

Les boulons qui ne sont pas serrés correctement prendront du jeu!

Si le boulon n'est pas serré assez fermement, il n'y aura pas assez de tension pour faire agir la rondelle autobloquante. Si le boulon est vissé trop fermement, le pas de vis peut être écrasé et perdre son effet.

- Serrez le boulon manuellement en utilisant la clé hexagonale et la rallonge fournies. Serrez avec le plus de force possible. Avec les outils fournis, il n'y a quasiment aucun risque d'exercer un serrage excessif.
- La pression de serrage correcte est de 210 Nm.

Attention

Le filetage risque d'être endommagé.

Le sable est plus dur que l'acier. En cas de vissage d'une vis salie par du sable, le filetage risque d'être endommagé.

- Nettoyez et graissez la vis et le trou fileté.

5. Positionnez la plaque DMZ194 afin que la plaque supérieure soit de niveau avec le plancher de la terrasse.

Remarque

Pour éviter de trébucher.

Pendant l'hiver, lorsque la douille supérieure est enlevée, il est nécessaire de mettre en place la plaque de protection des pas de vis, cette plaque de protection est épaisse de 3 mm. Donc, pour qu'elle soit juste de niveau avec la terrasse il faut que le plateau supérieur de la plaque SZ186 se situe 3 mm sous le niveau de la terrasse. (voir illustration)

- Assurez-vous de commander la plaque SZ186 avec les mesures exactes correspondant à la terrasse. Pour ce faire nous vous prions d'utiliser le bon de commande spécial MAY pour les fabrications « sur mesure ».
- En cas de doute, privilégiez une prise de mesures légèrement trop courte. À la pose, vous pourrez le corriger par l'utilisation de rondelles. Une prise de mesures trop longue ne peut pas être corrigée.
- Pour placer la partie inférieure à la bonne hauteur, utilisez des cales aux points d'angle. Les cales doivent être aussi larges que possible afin de créer une charge de surface qui ne détruise pas la barrière de vapeur à des endroits précis. Idéalement, n'utilisez les cales que pour l'alignement et utilisez du mortier de bourrage à base de résine époxy pour combler l'espace creux sous la plaque de base jusqu'à ce que la stabilité et la sécurité du support soient garanties.

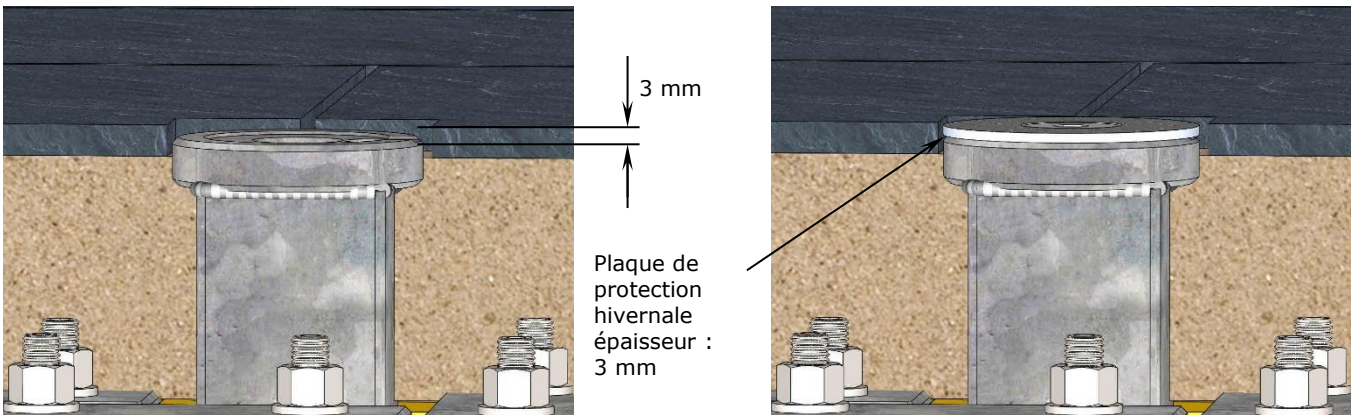

Fixation de la plaque

1. Utilisez un perforateur à percussion pour percer les 4 trous nécessaires dans la surface de béton. Les cotes sont les suivantes :

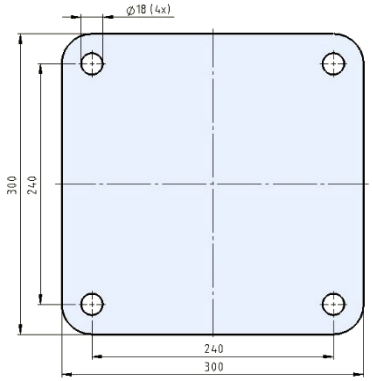

2. Vissez la plaque de fixation dans le sol de béton. Si vous utilisez des chevilles d'autres fabricants, respectez leurs instructions. Les chevilles fournies par MAY doivent être fixées comme ceci :

   Référence N° 200900, cheville à expansion à tête, acier inox A4:

   a. Utilisez un foret à percussion de 16 mm et percez des trous, au minimum de 110 mm de profondeur dans le béton.

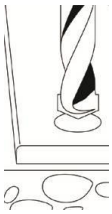

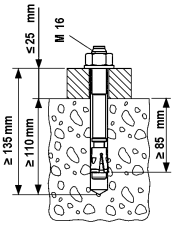

   b. Nettoyez les trous à l'air comprimé.

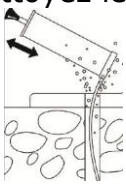

   c. Enfilez la cheville dans le trou. Assurez-vous auparavant que la tête hexagonale est correctement positionnée. (Le filetage de la cheville doit dépasser de la tête hexagonale de 2 à 3 mm.)

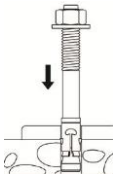

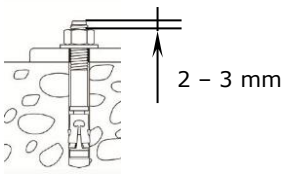

   d. Serrez l'écrou avec une clé de force à 110 Nm.

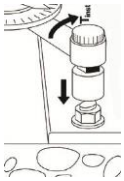

Danger

La chute d’un parasol peut causer des blessures graves et même fatales!

Si la taille des chevilles ne correspond pas aux dimensions du parasol, celui-ci peut tomber et causer des blessures.

- Déterminez la taille appropriée des chevilles avec l’aide d’un spécialiste.
- Les chevilles d’ancrage de la société MAY sont approuvées pour fixation dans les bétons vibrés ou non vibrés C20/25 à C50/60. Elles sont aussi utilisables avec du béton C12/15 et la pierre naturelle à structure dense.

Raccordement des barrières de vapeur

1. Sous la plaque d'ancrage, une barrière de vapeur d'une largeur de raccordement de 25 cm sur tout le pourtour est maintenant disponible. Utilisez-la pour le raccordement de barrières de vapeur fabriquées à base de feuilles de bitume ou de matériaux similaires.

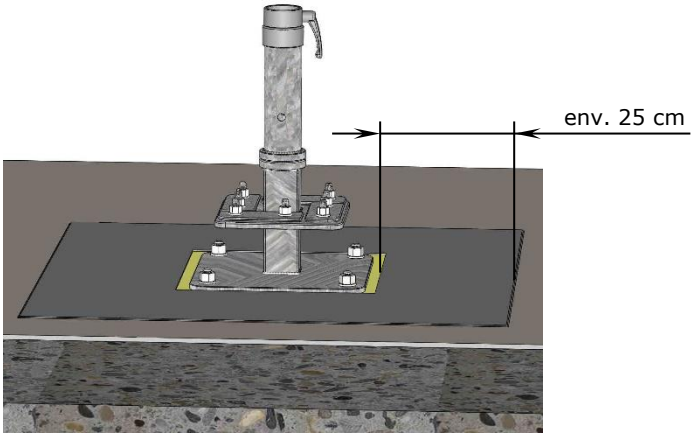

2. Posez le matériau d'isolation de la couche d'isolation thermique jusqu'en dessous de la bride fixe.

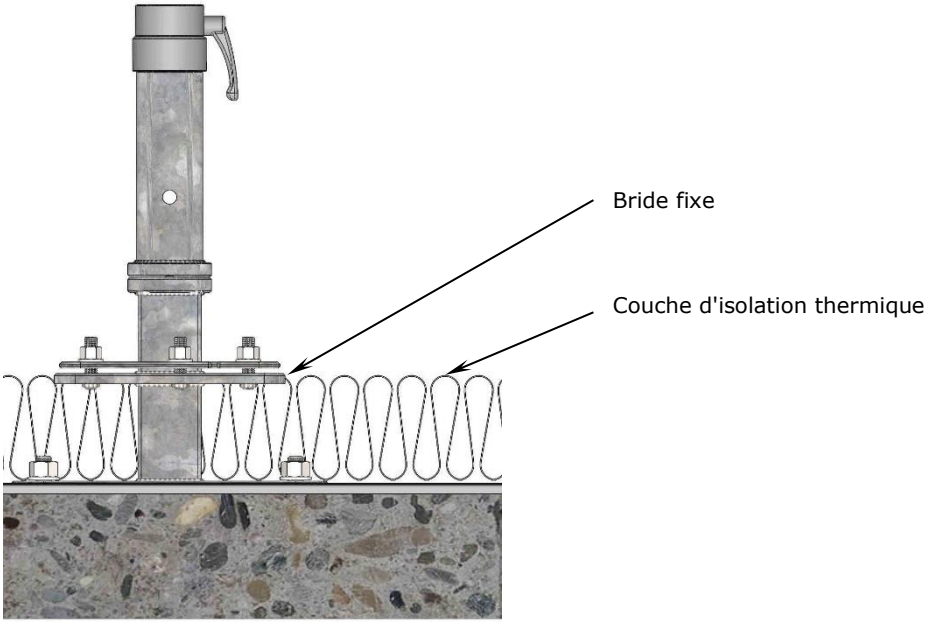

3. Appliquez la membrane d'étanchéité sur l'isolation thermique. Pour ce faire, découpez un évidement approprié dans la membrane d'étanchéité. Selon le matériau d'étanchéité, il peut être nécessaire d'appliquer une couche de séparation supplémentaire.

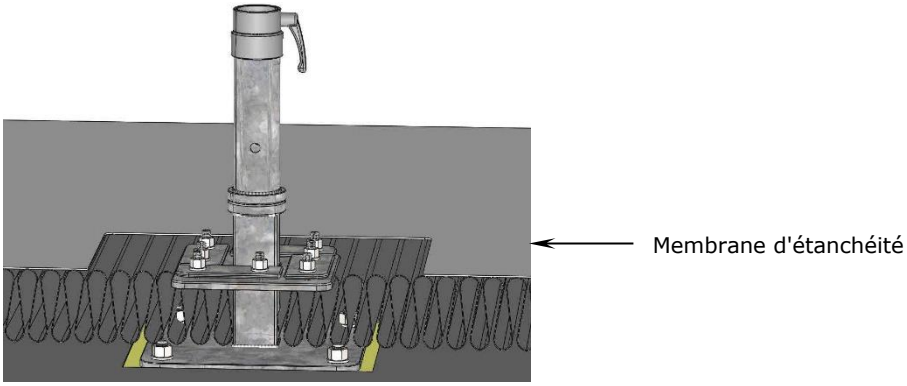

4. Réaliser l'élément intermédiaire. Pour ce faire, découpez une pièce d'étanchéification d'une surface de 1 x 1 m. Utilisez le gabarit de découpe fourni (DIN A3) pour réaliser la découpe carrée et les 8 perçages. Outils : couteau et poinçon Ø 14 mm.

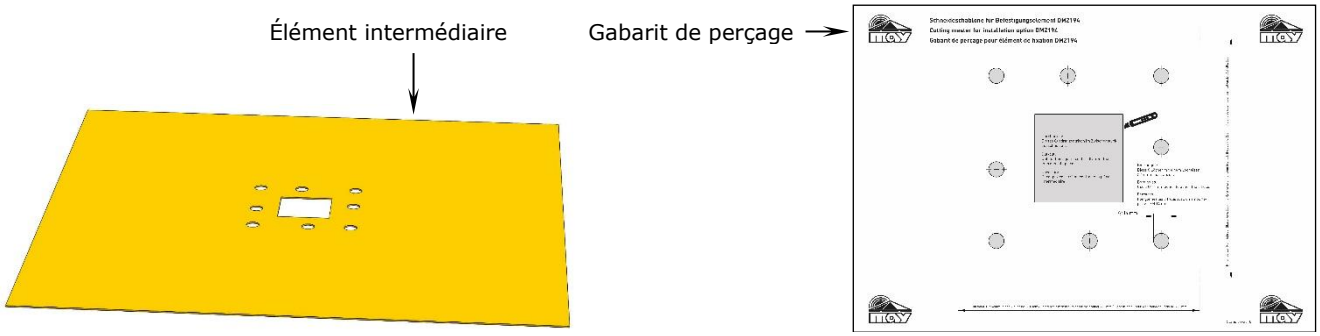

5. Placez l'élément intermédiaire sur la partie supérieure du manchon. Guidez les vis à travers les perçages. Selon le matériau d'étanchéité, un additif ou un renforcement est nécessaire, voir la norme DIN 18195, partie 9.

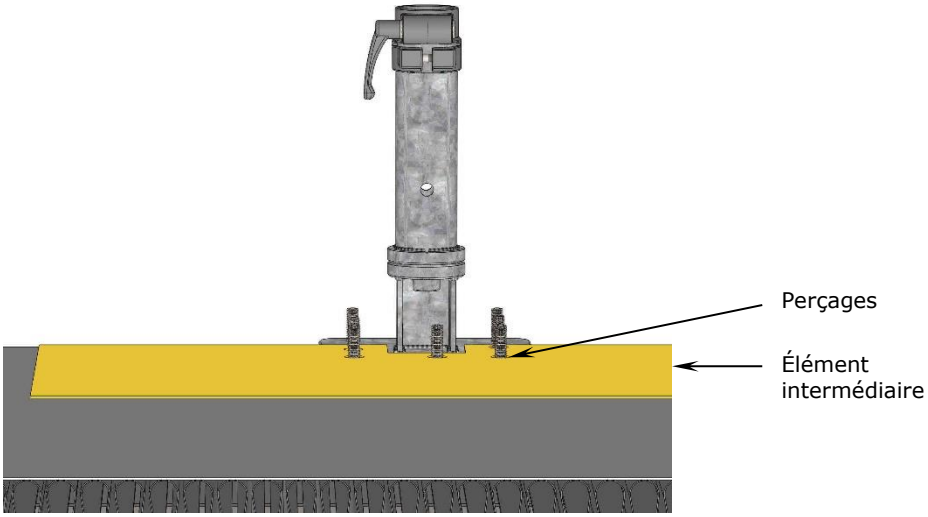

6. Serrez l'élément intermédiaire avec les brides libres. Pour ce faire, placez les quatre brides libres sur les vis de manière à ce que les rayons des coins soient orientés vers l'extérieur et les chanfreins des coins vers le bas.

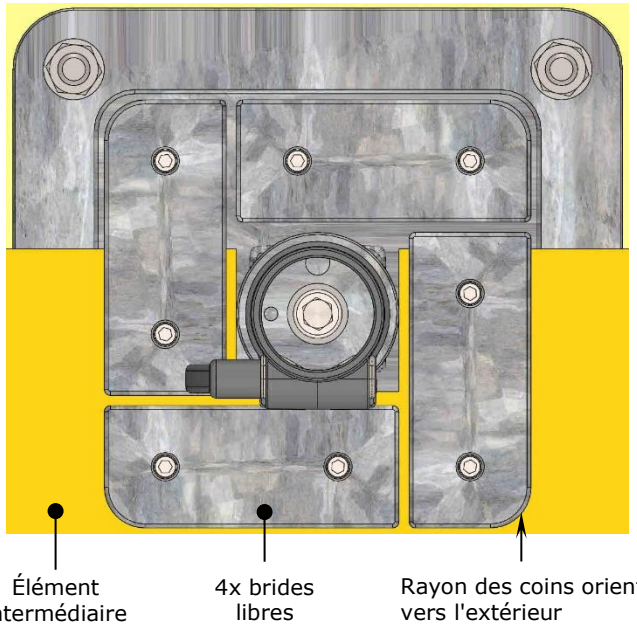

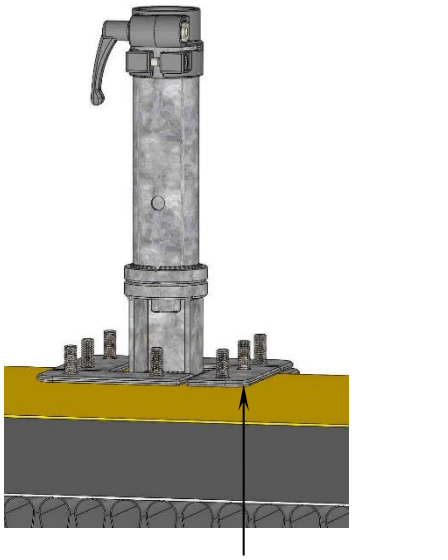

7. Vissez les quatre brides libres. Pour ce faire, vissez une rondelle et un écrou sur chacune des 8 vis. Le couple de serrage de l'écrou dépend du matériau d'étanchéité choisi, conformément à la norme DIN 18195, partie 9, tableau 2.

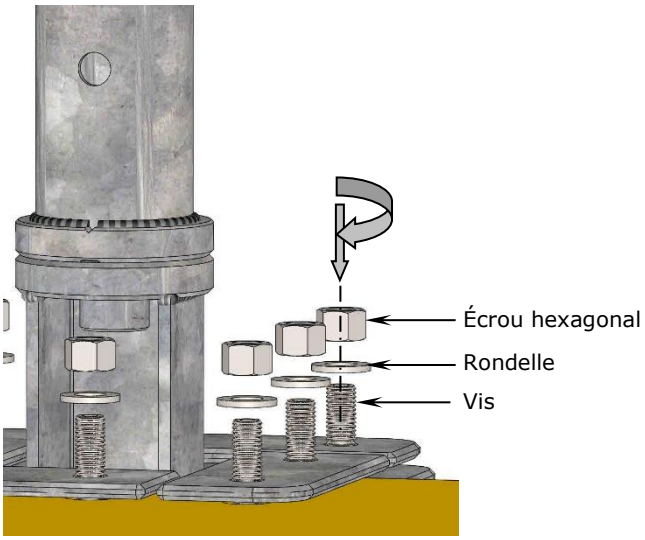

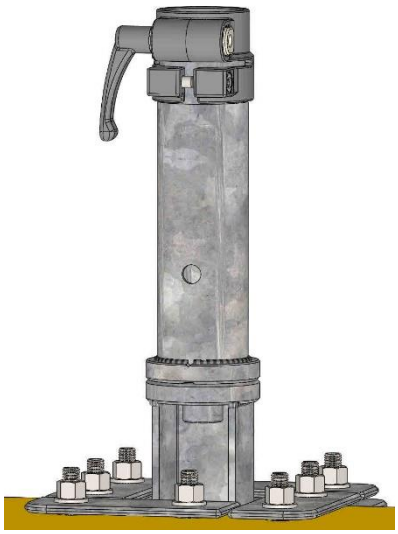

8. En raison de la technologie de production, les vis ne sont pas galvanisées, et ne sont donc pas protégées contre la corrosion. Par conséquent, un revêtement de zinc doit maintenant être appliqué ultérieurement sur les 8 vis. C'est la seule façon de s'assurer que les filets ne rouillent pas et restent fonctionnels.

Lit de gravier et pavés

1. Appliquez le lit de gravier comme d'habitude. Assurez-vous que le câble de raccordement en caoutchouc est correctement posé et protégé.

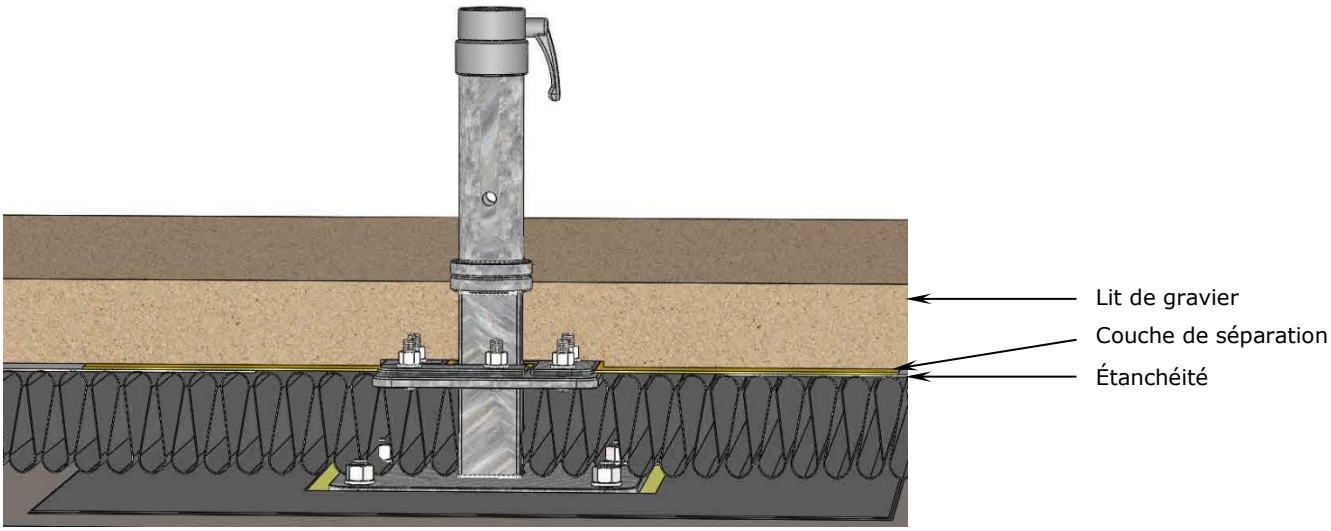

Attention

Éviter les risques de trébuchement.

Pour que la plaque de couverture hivernale (lorsque la partie supérieure de la douille d'ancrage est retirée en hiver) soit au niveau du sol, la partie inférieure doit être plus profonde que la surface de la terrasse de 3 mm (voir illustration). Cette différence de 3 mm correspond à l'épaisseur de la plaque de couverture hivernale en tôle damier.

- Adaptez la hauteur du lit de gravier en fonction des dalles de pierre.

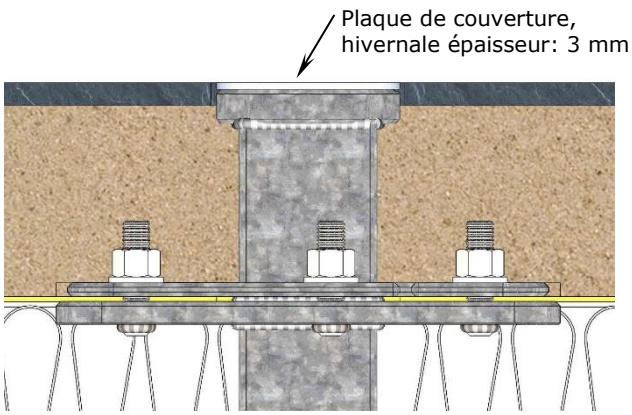

2. Posez les dalles de pierre et sciez les coins correspondants pour que la plaque DMZ194 soit encastrée à fleur.

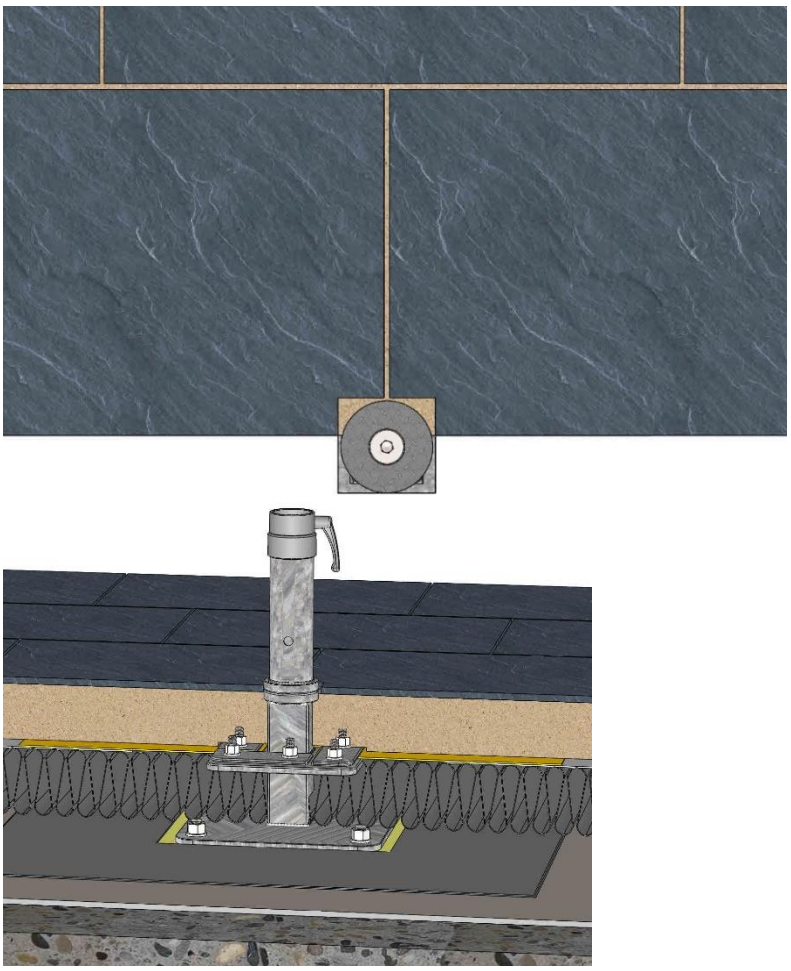

Gestion de projet

Cet élément de fixation doit faire l'objet d'une discussion sur place, avec toutes les parties concernées. Si les présentes instructions sont distribuées à toutes les personnes pendant la phase de planification, il est possible de prendre en compte tous les arguments et d'économiser ainsi les coûts à payer en cas de planification incorrecte. Si cet élément de fixation n'est pas optimal, vous pouvez choisir une autre variante dans la gamme MAY. Des modèles spéciaux sont possibles sur demande et contre supplément.

Les parties suivantes peuvent être impliquées :

1. Propriétaire du bâtiment : approbation du projet de construction, prise en charge des coûts, passation des commandes, etc.
2. Locataire / restaurateur : le positionnement des parasols a-t-il un sens par rapport aux places assises, prise en charge des coûts, etc.
3. Architecte : planification juridique en général, positionnement, statique du toit plat (charge dynamique et statique exercées par le poids et le vent), contrôle et supervision des artisans, etc.
4. Artisans : le couvreur clarifie et réalise l'exécution de la fixation, tient compte des membranes d'étanchéité, pose des ancrages résistants, etc.
5. Électricien : définit la connexion électrique, clarifie les câbles et la commande, etc.